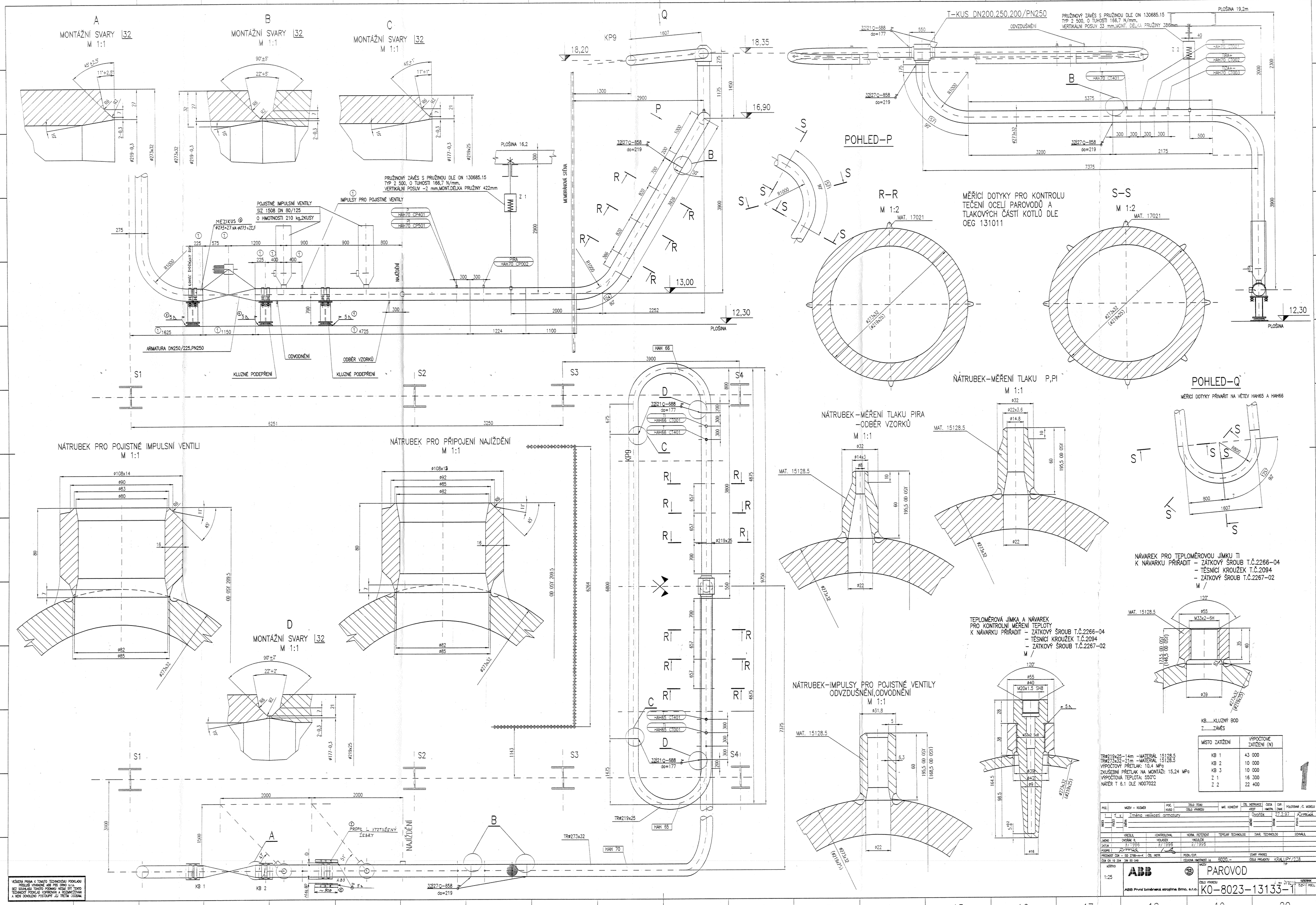

MISTO ZATÍŽENÍ	VÝPOČTOVÉ ZATÍŽENÍ (N)
KB 1	43 000
KB 2	10 000
KB 3	10 000
Z 1	16 300
Z 2	22 400

KOPIE PRÁVA K TOMUTO TECHNICKÉMU PODKLADU PŘÍSLUŠÍ VYHRAZENĚ ABB PRS BRNO s.r.o. BEZ SOUHLASU TOHOTO PODNIKU NESMÍ BÝT TENTO TECHNICKÝ PODKLAD KOPÍROVÁN A ROZMNOŽOVÁN A NEBUDE ZPŘÍSTUPNĚN JINÝM TŘETÍM OSOBÁM.